AlcaPower®

www.alcapower.com

Spot LED PAR20 230V 6W 410lm 2700K E27

Codice 929969
Modello AP20C

Caratteristiche generali
- Base: E27.
- Dimensioni: Ø63x84mm.
- Luce istantanea.
- Bassa temperatura.
- 0% Mercurio.

Caratteristiche illuminotecniche
- Flusso luminoso ($\Phi_{360°}$): 410lm.
- Temperatura di colore: 3000K.
- Angolo: 38°.
- CRI: 80.
- Durata: 25000 ore.
- Cicli di accensione: 12500.

Caratteristiche elettriche
- Tensione: 220-240V AC 50Hz.
- Potenza: 6W.
- Fattore di sfasamento: 0.5.
- Consumo: 6kWh/1000h.

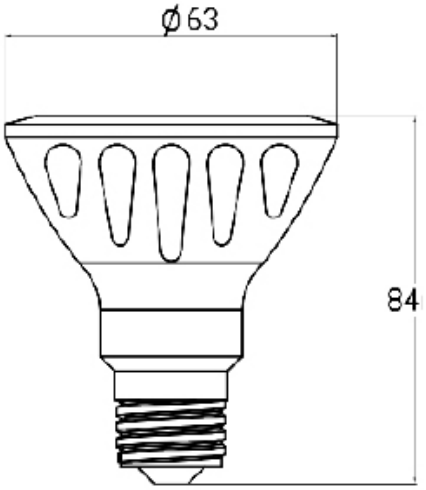

8055323213981

Documento di proprietà di AlcaPower Distribuzione Srl - Corso Porta Vittoria 18, 20122 Milano, IT - P. Iva 02237430034 www.alcapower.com - © Tutti i diritti sono riservati