AlcaPower®

www.alcapower.com

Ricaricabile Ermetica Piombo Ciclica 12V 26Ah

8055323213431

Codice 206015
Modello AP26C12

INTRODUZIONE

Le batterie cicliche AlcaPower sono realizzate con tecnologia AGM (Absorbent Glass Mat), piastre e materiale elettrolita ad alte prestazioni. Sono la soluzione ideale per le applicazioni di motive power nel campo delle bici elettriche, degli scooter elettrici e delle auto elettriche.

APPLICAZIONI PRINCIPALI

- Scooter elettrici.
- Tricicli elettrici.
- Bici elettriche.
- Motociclette elettriche.
- Veicoli elettrici in generale.

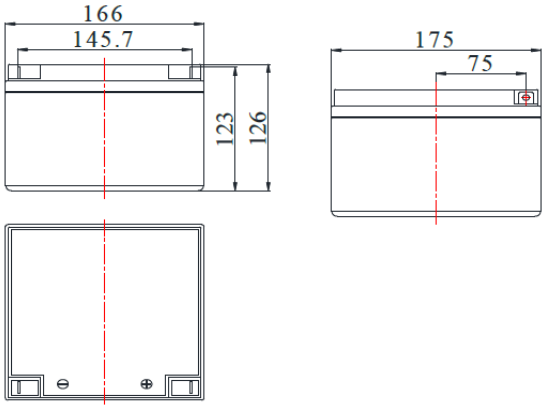

CARATTERISTICHE GENERALI

- Batteria sigillata senza manutenzione.
- Lunga vita di servizio: in condizioni standard, a 80%DOD può sostenere dai 500 ai 700 cicli di carica/scarica.
- Ottime prestazioni anche alle basse temperature.
- Eccezionale robustezza nel sopportare scariche profonde.
- Caratterizzata da bassissima autoscarica.
- Costruita con materiali di alta qualità e affidabilità.
- Ottimo design che permette di installare la batteria in diverse posizioni.

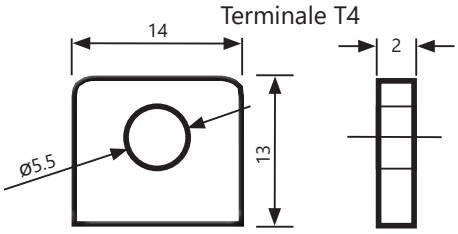

CARATTERISTICHE TECNICHE

Capacità (25°C)	20hr (1.39A, 10.5V)		5hr (4.60A, 10.5V)	1hr (16.6A, 9.6V)
	27.8Ah		23.0Ah	16.6Ah
Resitenza interna	circa 12.5mΩ a 25°C con batteria carica al 100%			
Autoscarica	3% della capacità al mese (25°C)			
Vita di progetto	10 anni			
Capacità in relazionea alla temperatura (20hr)	40°C	25°C	0°C	-15°C
	102%	100%	85%	65%
Tensione di carica (25°C)	Cycle Use		Float Use	
	14.4-14.9V (-30mV/°C) max, Corrente: 6.5A		13.6-13.8V (-20mV/°C)	
Corrente di scarica massima (25°C)	130A (5 secondi max)			
Dimensioni	Lunghezza	Larghezza	Altezza	Altezza totale
	166±1mm	175±1mm	126±1mm	126±1mm
Terminali	T4			
Peso	8.5Kg (±5%)			

Documento di proprietà di AlcaPower Distribuzione Srl - Corso di Porta Vittoria 18, 20122 Milano, It - P. Iva 02237430034 www.alcapower.com - © Tutti i diritti sono riservati

MATERIALE COSTRUTTIVO

Componente	Piastra positiva	Piastra negativa	Contenitore	Coperchio	Valvola di sicurezza	Terminali	Separatore	Elettrolita
Materiale	Diossido di piombo	Piombo	ABS	ABS	Gomma	Rame	Fibra di vertro	Acido Solforico

TABELLA DI SCARICA A CORRENTE COSTANTE (AMPERE) A 25°C

V per cella / Tempo	5min	10min	15min	30min	60min	90min	2h	3h	5h	8h	10h	20h
1.60V	95.200	62.931	47.600	30.100	16.800	10.365	10.365	7.383	5.039	3.491	2.843	1.582
1.67V	84.517	58.727	45.127	29.457	16.678	12.313	10.313	7.345	5.011	3.462	2.799	1.503
1.70V	80.006	56.625	44.015	29.200	16.557	12.162	10.288	7.326	5.010	3.427	2.764	1.463
1.75V	72.409	53.287	42.160	28.685	16.313	12.003	10.223	7.280	4.983	3.418	2.740	1.440
1.80V	64.693	49.702	40.429	28.042	16.191	11.918	10.158	7.241	4.969	3.388	2.696	1.393
1.85V	56.978	46.116	38.327	27.270	15.948	11.784	10.068	7.177	4.942	3.344	2.652	1.345

TABELLA DI SCARICA A POTENZA (WATT) COSTANTE A 25°C

V per cella / Tempo	5min	10min	15min	30min	60min	90min	2h	3h	5h	8h	10h	20h
1.60V	176.076	120.133	91.868	59.959	33.516	24.551	20.739	14.773	10.082	6.985	5.689	3.166
1.67V	156.293	112.097	87.164	58.707	33.275	24.314	20.652	14.722	10.044	6.941	5.612	3.014
1.70V	147.983	108.155	85.080	58.197	33.072	24.299	20.609	14.689	10.044	6.875	5.544	2.935
1.75V	133.937	101.580	81.580	57.213	32.667	24.007	20.477	14.604	9.996	6.861	5.501	2.891
1.80V	119.692	94.987	78.352	55.955	32.464	23.896	20.351	14.533	9.973	6.807	5.416	2.798
1.85V	105.448	88.172	74.355	54.454	32.023	23.687	20.179	14.418	9.928	6.725	5.332	2.705

Discharge characteristic Curve

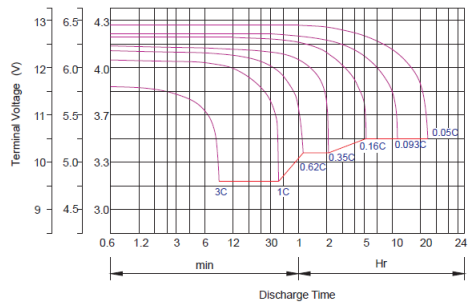

Cycle service life in relation to depth of discharge

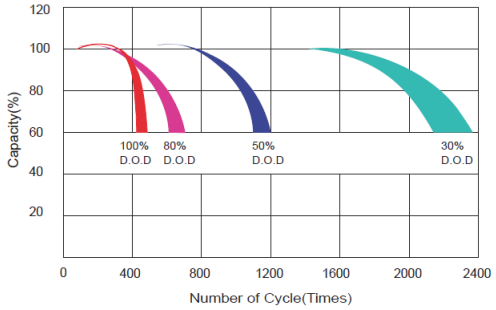

Constant voltage charging characteristic (0.25CA, at 25°C)

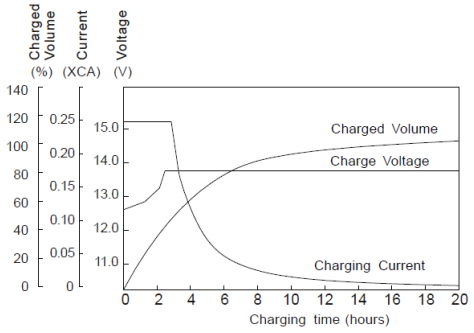

Charge characteristic Curve for standby use

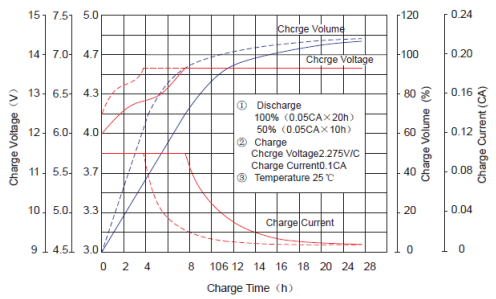

Documento di proprietà di AlcaPower Distribuzione Srl - Corso di Porta Vittoria 18, 20122 Milano, It - P. Iva 02237430034 www.alcapower.com - © Tutti i diritti sono riservati