AlcaPower®

www.alcapower.com

Ricaricabile Ermetica Piombo 12V 14Ah

8055323213349

Codice 204040
Modello AP12V14AH

INTRODUZIONE

Le batterie AlcaPower VLRA (Valve Regulated Lead Acid) sono realizzate con tecnologia AGM (Absorbent Glass Mat), piastre e materiale elettrolita ad alte prestazioni. Sono la soluzione ideale per i comuni sistemi di power backup largamente utilizzati, per esempio, nel campo delle UPS e dell'illuminazione d'emergenza.

APPLICAZIONI PRINCIPALI

- Sistemi di allarme.
- Utensili elettrici.
- Sistemi di energia d'emergenza.
- Sistemi di sicurezza.
- Dispositivi biomedicali.
- UPS (Uninterruptible Power System).
- Dispositivi per telecomunicazioni.
- Dispositivi di controllo e automazione.
- Giocattoli.

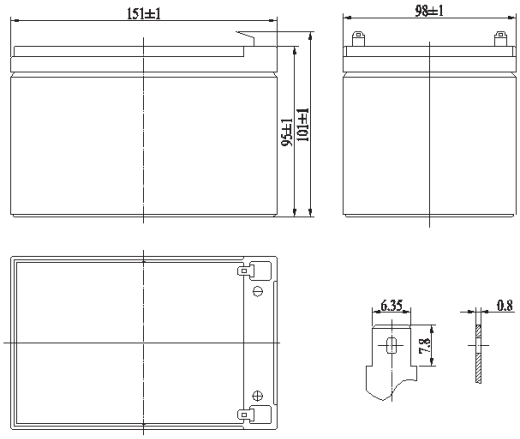

CARATTERISTICHE GENERALI

- Batteria sigillata senza manutenzione.
- Senza rischi di versamento acidi.
- Contenitore e coperchio in ABS.
- Valvola di sicurezza antiesplosione.
- Eccezionale robustezza nel sopportare scariche profonde.
- Caratterizzata da bassissima autoscarica.
- Costruita con materiali di alta qualità e affidabilità.
- Ottimo design che permette di installare la batteria in diverse posizioni.

CARATTERISTICHE TECNICHE

Capacità (25°C)	20hr (0.7A, 10.5V)	10hr (1.14A, 10.5V)	5hr (2.06A, 10.5V)	1hr (8.09A, 9.60V)
	14.0Ah	11.4Ah	10.3Ah	8.09Ah
Resitenza interna	circa 18mΩ a 25°C con batteria carica al 100%			
Autoscarica	3% della capacità al mese (25°C)			
Vita di progetto	5 anni			
Capacità in relazionea alla temperatura (20hr)	40°C	25°C	0°C	-15°C
	102%	100%	85%	65%
Tensione di carica (25°C)	Cycle Use		Float Use	
	14.5-14.9V (-30mV/°C) max, Corrente: 4.2A		13.6-13.8V (-20mV/°C)	
Corrente di scarica massima (25°C)	210A (5 secondi max)			
Dimensioni	Lunghezza	Larghezza	Altezza	Altezza totale
	151±1mm	98±1mm	95±1mm	101±1mm
Terminali	T2 (6.35mm)			
Peso	3.35Kg (±5%)			

Documento di proprietà di AlcaPower Distribuzione Srl - Corso di Porta Vittoria 18, 20122 Milano, It - P. Iva 02237430034 www.alcapower.com - © Tutti i diritti sono riservati

MATERIALE COSTRUTTIVO

Componente	Piastra positiva	Piastra negativa	Contenitore	Coperchio	Valvola di sicurezza	Terminali	Separatore	Elettrolita
Materiale	Diossido di piombo	Piombo	ABS	ABS	Gomma	Rame	Fibra di vertro	Acido Solforico

TABELLA DI SCARICA A CORRENTE COSTANTE (AMPERE) A 25°C

V per cella	**Tempo**	5min	10min	15min	30min	1h	3h	5h	10h	20h
1.60V		54.02	38.03	29.05	16.10	9.44	3.97	2.51	1.42	0.72
1.65V		51.92	36.63	28.23	15.52	8.98	3.84	2.47	1.39	0.72
1.70V		48.88	35.23	27.53	14.93	8.55	3.71	2.44	1.35	0.71
1.75V		45.85	33.83	26.48	14.35	8.12	3.56	2.40	1.33	0.70
1.80V		42.93	32.43	25.67	13.77	7.95	3.40	2.36	1.30	0.69

TABELLA DI SCARICA A POTENZA (WATT) COSTANTE A 25°C

V per cella	**Tempo**	5min	10min	15min	30min	1h	3h	5h	10h	20h
1.60V		99.98	70.47	54.13	30.10	17.73	7.50	4.76	2.71	1.39
1.65V		95.43	67.43	52.27	28.82	16.80	7.22	4.67	2.64	1.38
1.70V		89.48	64.52	50.75	27.53	15.87	6.94	4.57	2.57	1.35
1.75V		83.53	61.60	48.53	26.37	15.05	6.62	4.49	2.50	1.32
1.80V		77.23	58.33	46.43	24.97	14.58	6.24	4.36	2.42	1.28

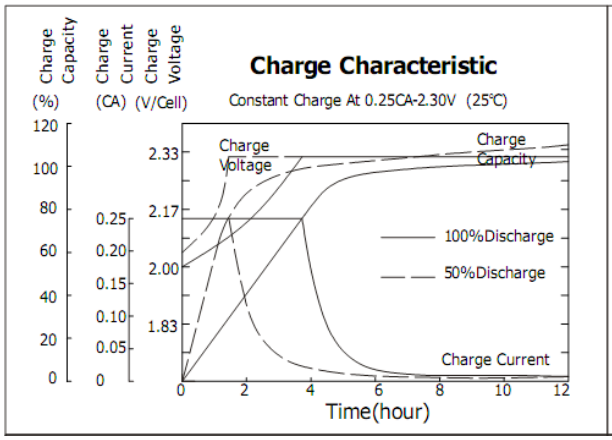

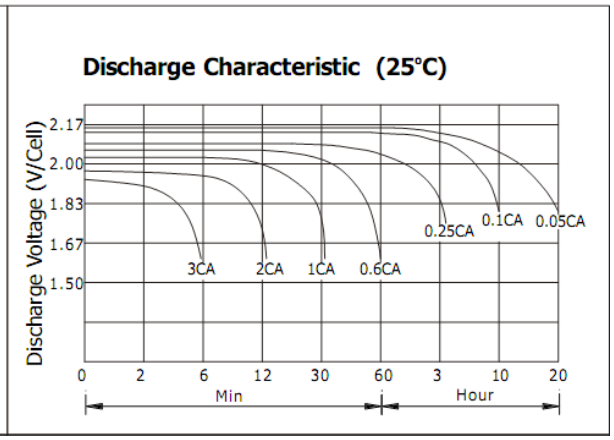

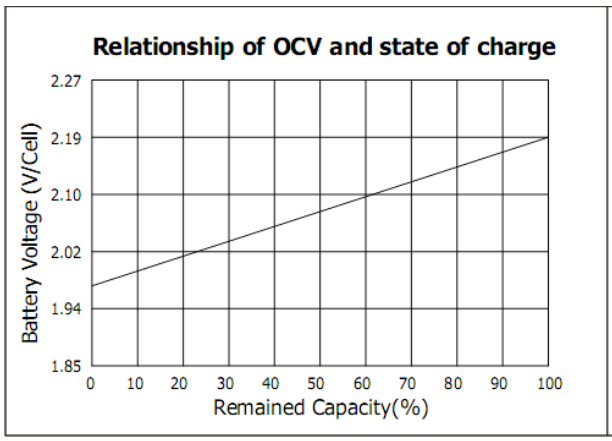

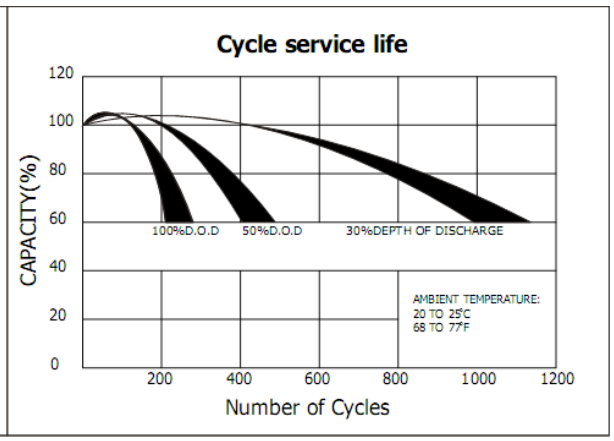

Documento di proprietà di AlcaPower Distribuzione Srl - Corso di Porta Vittoria 18, 20122 Milano, It - P. Iva 02237430034 www.alcapower.com - © Tutti i diritti sono riservati